Montageanleitung

Ventilzähler / Messkopf

1. Wichtige Hinweise

Der Ventilzähler / Messkopf darf ausschließlich durch ausgebildetes und eingewiesenes Fachpersonal, wie z. B. Sanitär-, Heizungs- und Klimatechnikpersonal, montiert oder getauscht werden. Grundlegende Arbeitsschritte sprechen wir daher nicht an.

2. Lieferung / Transport / Lagerung

Die Standard-Lieferung des Ventilzählers / Messkopf besteht aus einer Konformitätserklärung, einer Montageanleitung, einem Messkopf, Inbusschlüssel, Madenschraube und ggf. Zubehör wie Dichtungen und Plomben. Der Ventilzähler / Messkopf darf keinen starken Stößen oder Vibrationen ausgesetzt werden. Bitte beachten Sie bei der Lagerung eine max. Temperatur von +50 °C und auf eine trockene und frostfreie Umgebung.

3. Montage

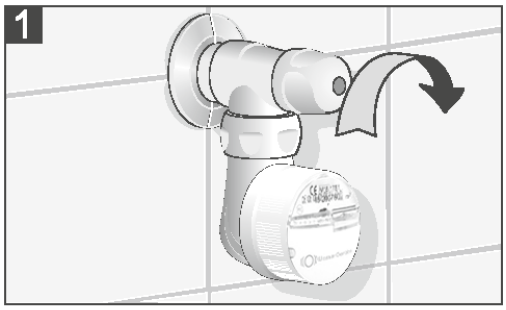

Ventil schließen

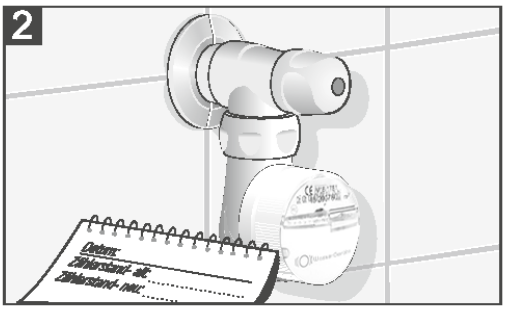

Zählerdaten notieren

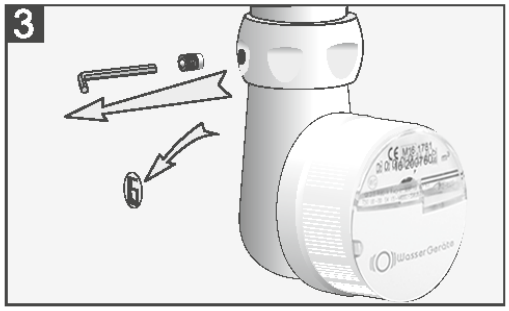

Werkszeichen entfernen, Gewindestift lösen

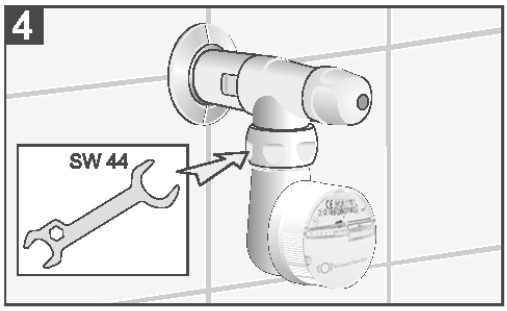

Zählermutter lösen

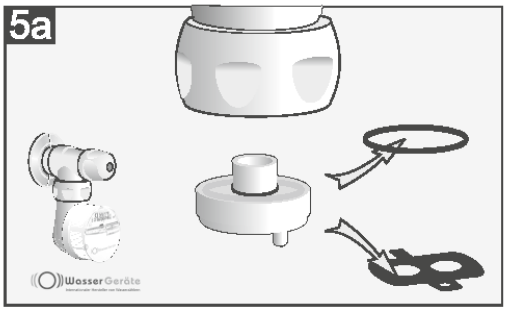

Austauschzähler abnehmen, Dichtungen entfernen

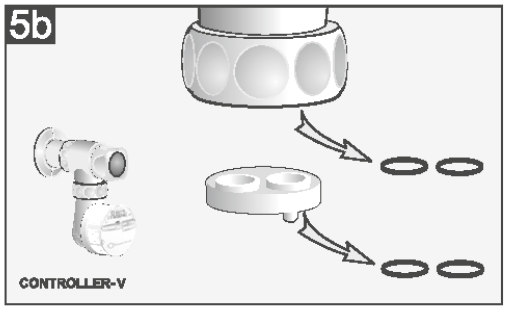

CE

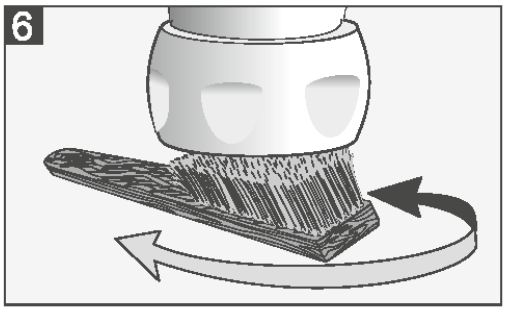

Dichtflächen reinigen

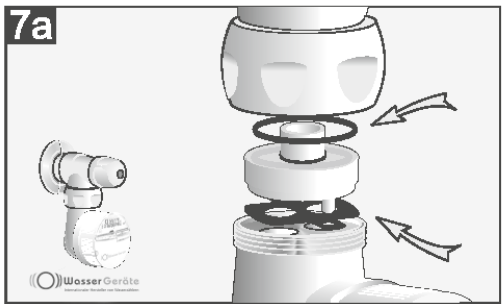

Dichtungssatz einsetzen

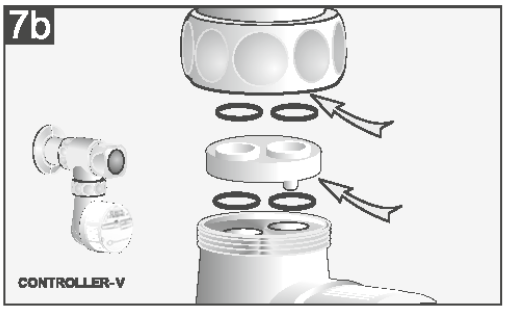

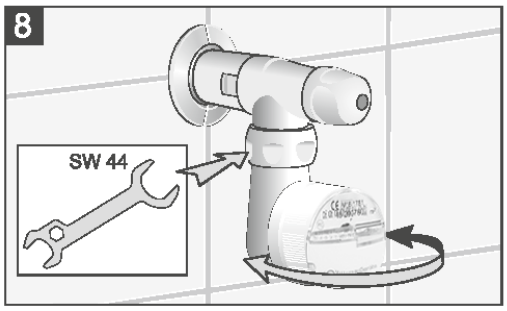

Zähler ausrichten und festziehen, Kontrolle Festsitz!

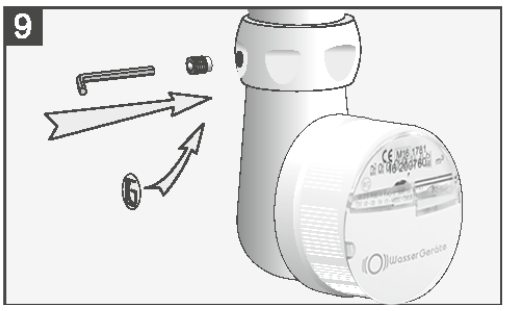

Mit Gewindestift sichern. Werkszeichen aufkleben.

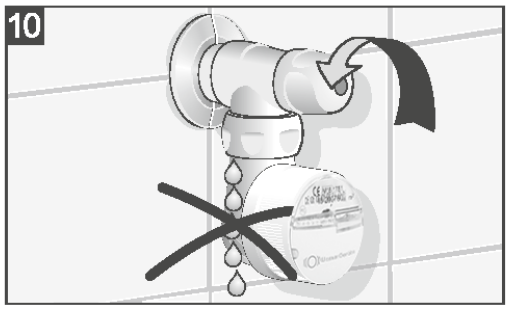

Ventil öffnen, Dichtigkeit prüfen

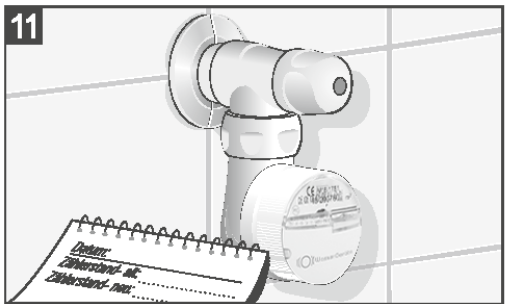

Zählerdaten notieren

Wichtig:
Wird die Montageanleitung missachtet, haftet die Firma Wasser-Geräte GmbH nicht für die eventuell auftretenden Schäden.

Stand 03/2016
Technische Änderungen vorbehalten.

CE