WDV® MOLLINÉ
Messtechnik der Zukunft

Hydromess® VTZ06 Koax-Ventilzähler

Unterputzzähler

Q_3 2,5 m³/h,

Produktbeschreibung

Der der Hydromess® VTZ06 Koax-Ventilzähler wurde speziell für die Nachrüstung entwickelt und kann überall dort eingebaut werden, wo ein UP-Absperrventil vorhanden ist. Die Funktion des Absperrventils ist in den Ventilzähler integriert und bleibt erhalten.

Vorteile

- Sichere und einfache Montage ohne Fliesenschäden
- Sicheres Ablesen, da um zwei Achsen 360° drehbar
- Einfacher und schneller Zählertausch dank Koax2"
- Mehrstrahlzähler, dadurch kleinste Anlaufwerte

Besonderheiten

- Durch Trennung von Nass- und Trockenraum ist das Rollenzählwerk vor Ablagerungen und Korrosion geschützt.
- Schwere Messing Armatur verchromt mit integriertem Absperrventil

Technische Kurzinfo

- Zulassung gemäß MID und konformitätsbewertet („geeicht"), für gesetzlichen Abrechnungsverkehr geeignet
- Zur Integration in fernauslesbare M-Bus- oder Funksysteme sind jederzeit entsprechende Module nachrüstbar
- Warmwasser: 0,1°C bis 90°C
- Kaltwasser: 0,1°C bis 50°C

Anwendungsgebiete

- Renovierung und Sanierung
- Nachrüstung Altbau

Modular-UP-Wasserzähler

Modular-Hauswasserzähler

Modular-Wasserzähler

Modular-Zapfhahnzähler

WDV® MOLLINÉ
Messtechnik der Zukunft

Hydromess® VTZ06 Koax-Ventilzähler

Wasserzähler DN 15 bis DN 25

	Q_3 (MID)	Q_n (EWG)	Beschreibung	Gruppe		Art.-Nr.
1	2,5	1,5	Armatur, Rosette (chrom), Ventil und Modular-Zähler	VTR	kalt	9050F
	2,5	1,5	Armatur, Rosette (chrom), Ventil und Modular-Zähler	VTR	warm	9051F
2			Ventilzähler ohne Messkapsel (Zähler), mit Ventil, Rosette (chrom) und Blinddeckel	VTR		90504
Module (Funk, M-Bus, Impuls) » Seite 3						

1

2

Baulänge [L] x Anschlussgewinde		Gruppe	Art.-Nr.
Anschlussstücke für VTZ06			
3	40 mm x 1/2"	VTA	90540
	60 mm x 1/2"	VTA	90541
4	80 mm x 1/2"	VTA	90542
	100 mm x 1/2"	VTA	90543
	120 mm x 1/2"	VTA	90544
	140 mm x 1/2"	VTA	90545
	40 mm x 3/4"	VTA	90550
	60 mm x 3/4"	VTA	90551
	80 mm x 3/4"	VTA	90552
	100 mm x 3/4"	VTA	90553
	120 mm x 3/4"	VTA	90554
	140 mm x 3/4"	VTA	90555
	40 mm x 1"	VTA	90560
	60 mm x 1"	VTA	90561
	80 mm x 1"	VTA	90562
	100 mm x 1"	VTA	90563
	120 mm x 1"	VTA	90564
	140 mm x 1"	VTA	90565
Weitere Größen auf Anfrage			

Anschlussstücke
Anschlussgewinde
1", 3/4" und 1/2"

Anschlussstücke
Längen
40 mm, 60 mm, 80 mm, 100 mm,120 mm und 140 mm

3

4

Zubehör und Ersatzteile			
	Absperrventil mit Chromgriff	VTU	90505
5	Klapprosette (Ersatzteil)	VTU	90506
6	Rosette (Tubus) chrom (Ersatz)	VTU	60584
	Inbusschlüssel SW 12	VTU	90910

5

6

Technische Daten			
Mediumtemperaturbereich		°C	Kaltwasser: 1 ... 50 °C; Warmwasser: 1 ... 90 °C
Anschluss		Zoll	1/2", 3/4" oder 1"
Nenndurchfluss (MID)	Q_3	m^3/h	2,5
Nenndurchfluss (EWG)	Q_n	m^3/h	1,5
Minimaldurchfluss	Q_1	m^3/h	0,0625
Übergangsdurchfluss	Q_2	m^3/h	0,1
Maximaldurchfluss	Q_4	m^3/h	3,125
Druckverlust bei Q_3		mbar	43
Zulassung			MID, konformitätsbewertet („geeicht") für den gesetzlichen Abrechnungsverkehr
Trinkwasser			entspricht den Richtlinien gemäß KTW, DVGW W270 und der TrinkwV

DB0200_V002_201904_Ventilzähler-VTZ06 - Technische Änderungen vorbehalten - Abbildungen ähnlich - © 2019 by WDV-Molliné GmbH

WDV-Molliné GmbH · Kupferstraße 40-46 · 70565 Stuttgart · Tel. 0711/35 16 95-20 · Fax 35 16 95-29 · info@molline.de · www.molline.de

WDV® MOLLINÉ
Messtechnik der Zukunft

Hydromess® VTZ06 Koax-Ventilzähler

Wasserzähler DN 15 bis DN 25

Die Kommunikationsmodule für das Sysmess® S1 Funksystem, M-Bus oder Impuls sind jederzeit nachrüstbar. Ideal, wenn während der Bau- oder Planungsphase noch nicht feststeht, welches System eingesetzt werden soll. Die Steckmodule sind für präzise Messwertübertragung mit einer Rücklauferkennung und -korrektur ausgestattet. Zur Kostenoptimierung sind die Module für zwei Eichperioden mit einer Lebensdauer von bis zu 13 Jahren ausgelegt.

- Passend zu allen Modular-Wasserzählern, deren Art.-Nr. mit "T" oder "F" enden (z. B. 6020F oder 8002T)
- Funkmodul für Sysmess® S1 walk-by und AMR System, wireless M-Bus gemäß EN13757-3 und OMS
- Impulsmodul, kompatibel zu S0 gemäß DIN 43864 und Open Collector
- M-Bus Modul gemäß EN13757-4

Abmessungen

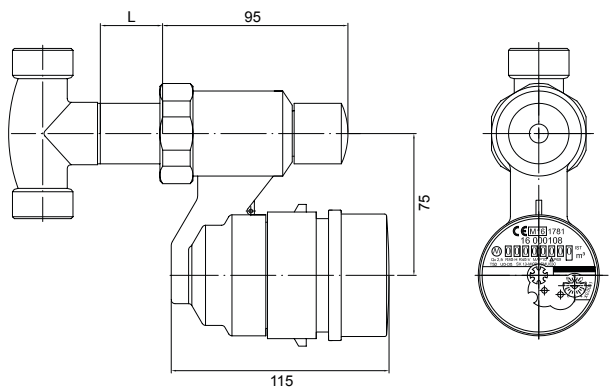

Typische Fehlerkurve

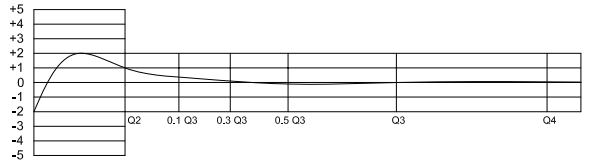

Durchflussdiagramm

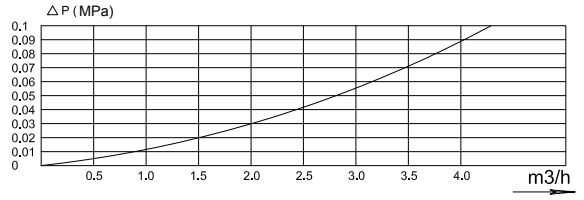

	Gruppe	Art.-Nr.
Impulsmodul für Modular-Wasserzähler, nachrüstbares Steckmodul, kompatibel zu S0 und Open Collector, Batterie bis 13 Jahre (2 Eichperioden), max. 12 – 27 VDC, 30 mA, IP 65		
Impulsmodul mit 1 l/Impuls	MNZ	40741
Impulsmodul mit 10 l/Impuls	MNZ	40742
Impulsmodul mit 100 l/Impuls	MNZ	40743
Impulsmodul mit 1.000 l/Impuls	MNZ	40744
M-Bus Modul für Modular-Wasserzähler, nachrüstbares Steckmodul M-Bus Schnittstelle gemäß EN13757 für Smart Metering, Automation, Monitoring und Abrechnung. Stromversorgung per M-Bus, bei Unterbrechung durch integrierte Backupbatterie, beliebig häufig auslesbar. 2400 Baud (Standard) umstellbar auf 300 Baud, mit Rückflusserkennung und -korrektur.	MNZ	40740
Programmierung M-Bus Modul mit Anfangszählerstand und Medium (WW oder KW), ggf. Stichtag, für betriebsfertige Lieferung (nicht skontier- oder rabattierbar).	MPG	40088-WZ
M-Bus-Zähler Konfiguration M-Bus Adresse, pro Zähler, für betriebsfertige Lieferung (nicht skontier- oder rabattierbar).	MPG	40088
Zubehör für (bauseitige) Konfiguration M-Bus Modul		
Mikro-Master mit USB-Schnittstelle, bis max. 10 M-Bus Geräte, ab Win XP, inkl. Software, M-Bus Interface für Konfiguration und Auslesung M-Bus Geräte.	BZU	40906
Funkmodul (wireless M-Bus) für Modular-Wasserzähler Sysmess® S1 wireless M-Bus Modul, für walk-by sind die Daten jederzeit auslesbar (Standard Mo.–Fr. 7–19 Uhr), für AMR Funk 24 h / 7 Tage, wireless M-Bus nach EN13757 und OMS, 868 MHz, S1 oder T1 Modus, AES-128 Verschlüsselung, IP 68, Batterie bis 12 Jahre (2 Eichperioden), mit Rückflusserkennung und -korrektur.	AWB	413MO
Programmierung des wireless M-Bus Moduls mit Zählerstand, Art, Zähler-Nummer, für betriebsfertige Lieferung (nicht skontier- oder rabattierbar).	MPG	40082
Zubehör für (bauseitige) Konfiguration Funkmodul		
USB-Optokopf Auslese- und Programmieradapter für die Monitorsoftware Für alle Zähler mit optischer Schnittstelle, z. B. WingStar® C3, Ultramess® C3U, WDV-Molliné Heizkostenverteiler, WingStar® S2, Ultramess® S2, S1 Wasserzähler-Funkmodul usw.; Benötigt mind. Windows 7.	BZU	5690OPU
Monitorsoftware Für Auslesung und Zählerkonfiguration mit USB-Optokopf, z. B. einstellen der Sendezeiten, Sendeintervall, AES 128 Schlüssel, wireless M-Bus Modus, M-Bus Adresse, Baudrate, Stichtag. Benötigt mind. Windows 7.	BZU	5690Soft

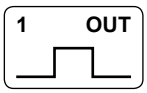

WDV® MOLLINÉ
Messtechnik der Zukunft

Hydromess® VTZ06 Koax-Ventilzähler

Wasserzähler DN 15 bis DN 25

1. UP-Absperrventil

2. Griff demontieren

3. UP-Ventil demontieren

4. Überwurfmutter vom VTZ hinten aufschieben, Anschlussstück montieren

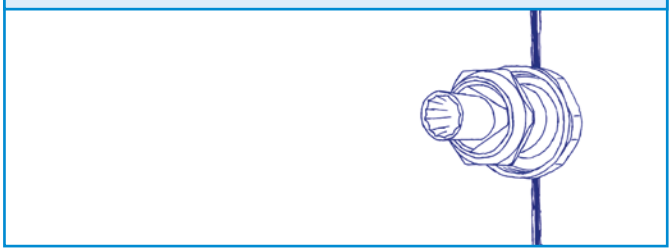

5. Innenrohr festziehen

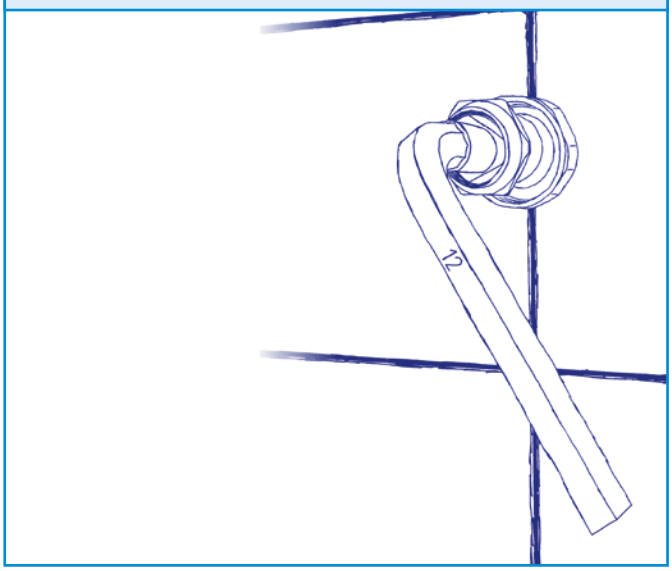

6. Ventilzähler aufsetzen, ausrichten, festziehen, auf Dichtheit und Funktion prüfen

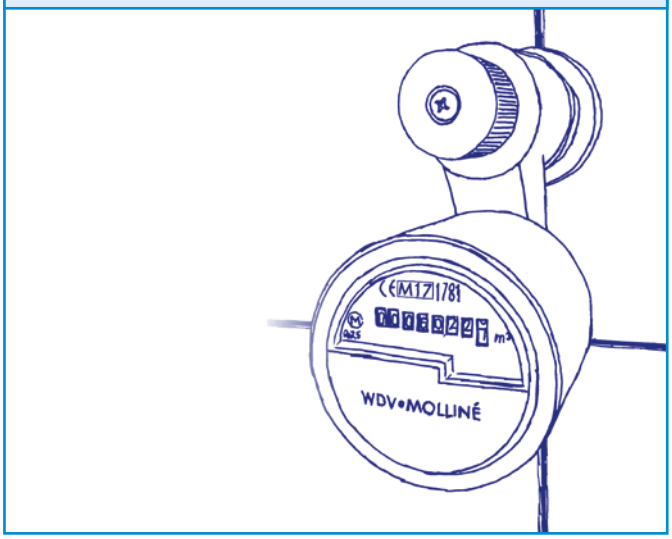

So bestimmen Sie die Baulänge des Anschlussstücks

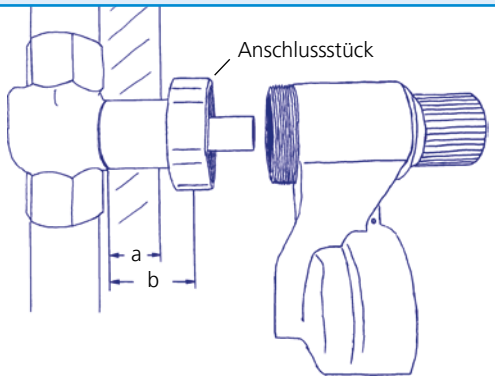

a Baulänge –10 mm
b Baulänge

DB0200_V002_201904_Ventilzähler-VTZ06 - Technische Änderungen vorbehalten - Abbildungen ähnlich - © 2019 by WDV-Molliné GmbH

WDV-Molliné GmbH · Kupferstraße 40-46 · 70565 Stuttgart · Tel. 0711/35 16 95-20 · Fax 35 16 95-29 · info@molline.de · www.molline.de