WDV® MOLLINÉ
Messtechnik der Zukunft

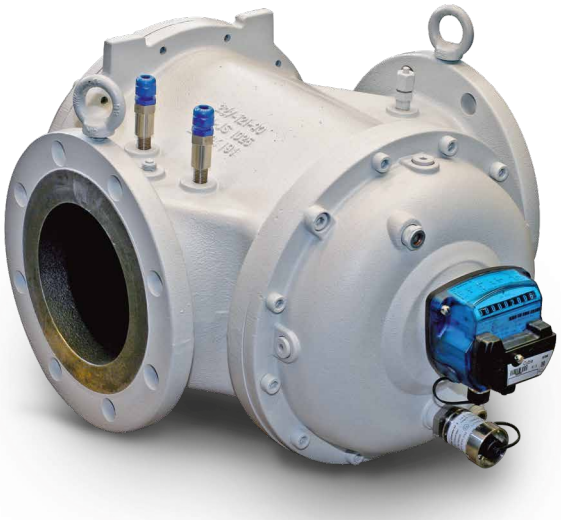

Made in **Germany**

Drehkolbengas-zähler

Gaszähler

G 10 bis G 650 m³/h
DN 40 bis DN 150

Produktbeschreibung

Drehkolbenzähler sind Volumengaszähler zur Ermittlung des Betriebsvolumens. Der Gasfluss bewegt Kolben, die bei jeder Umdrehung ein spezifisches Gasvolumen einschließen und weiterbefördern. Die Drehbewegung wird mittels einer Magnetkupplung zum Zählwerk übertragen.
Das volumetrische Messprinzip des Gaszählers wird nicht durch die Installationsbedingungen beeinflusst.
Die Zähler sind gemäß MID für den eichrechtlichen Verkehr zugelassen und konformitätsbewertet („geeicht") und haben eine DVGW Zulassung gemäß EN 12480.

Vorteile und Besonderheiten

- Durchflussrichtung frei wählbar
- Keine Ein- oder Auslaufstrecke erforderlich
- Sehr genaue Messungen
- Der Drehkolbenzähler passt in sehr kompakte Messstationen
- Hoher Qualitätsstandard - made in Germany

Technische Kurzinfo

- Gaszähler inkl. Bohrung für Tauchhülse und Ermeto Anschluss für Drucksensor, optional mit Tauchhülsen
- Temperaturbereich -25 °C bis +55 °C
- Einbaulage waagerecht oder senkrecht
- Ausführung Sphäroguss (GGG 40.3, EN-GJS-400-18-LT) ist Hochtemperaturbeständig bis PN 5 bar
- Eigensicher nach LCIE ATEX 6031 X, gemäß Richtlinie 94/9/EC
- Zwei Reed-Impulsausgänge (NF) und 1 Antimanipulationskontakt
- Nachrüstbar mit Impulsgeber (ATEX), M-Bus, wireless M-Bus, Encoder Modul

Anwendungsgebiete

- Für die Messung von Erdgas sowie zahlreicher gereinigter und nicht aggressiver Gase
- Für äußerst genaue Messungen z. B. bei unregelmäßigem oder kleinem Gasfluss

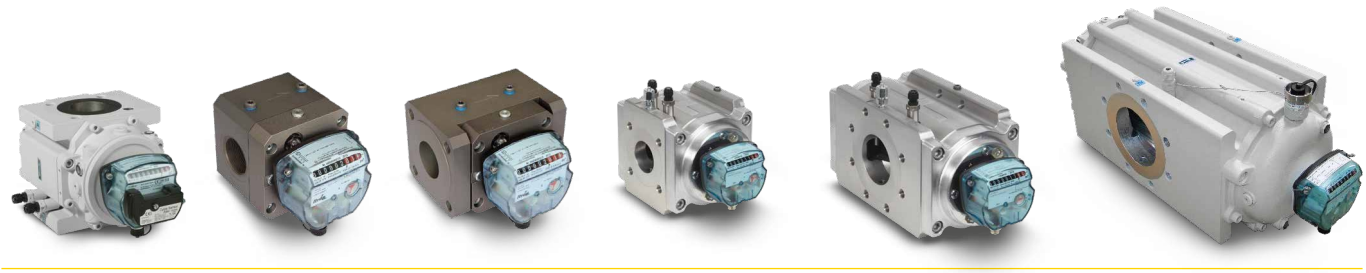

WDV® MOLLINÉ
Messtechnik der Zukunft

Kompakt-Drehkolbengaszähler Alu Serie DKS

von G 10 bis G 40 m³/h, DN 40 bis DN 50

- Zähler für Montage in extrem kleinen Stationen
- Zählwerk frei drehbar, Magnetkupplung
- Einbaulage und Strömungsrichtung frei wählbar
- Nur der Frontdeckel muss mit Öl befüllt werden
- Gewinde- oder Flanschausführung
- Durchflussrate 0,8 m3/h bis 65 m3/h

1

2

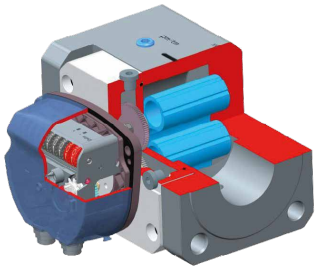

	Nenngröße	DN	Baulänge	Q_{min}	Q_{max}	Gruppe	Art.-Nr.
Kompakt-Drehkolbengaszähler DKS Aluminium – Betriebsvolumenzähler – Gewindeanschluss IG 1½", Druckstufe bis PN 16 bar, konformitätsbewertet („geeicht"), inkl. Konformitätsentgelt („Eichgebühr") – inkl. 1 Fläschchen Hydrauliköl							
1	G 10	40	121 mm	0,8	16 m³/h	GAD	45700
	G 16	40	121 mm	1,3	25 m³/h	GAD	45710
	G 25	40	121 mm	2,0	40 m³/h	GAD	45720
	G 40	40	121 mm	3,3	65 m³/h	GAD	45730
Kompakt-Drehkolbengaszähler DKK Aluminium – Betriebsvolumenzähler – Flanschanschluss PN 16, konformitätsbewertet („geeicht"), inkl. Konformitätsentgelt („Eichgebühr") – inkl. 1 Fläschchen Hydrauliköl							
2	G 10	40	171 mm	0,8	16 m³/h	GAD	45701
	G 16	40	171 mm	1,3	25 m³/h	GAD	45711
	G 25	40	171 mm	2,0	40 m³/h	GAD	45721
	G 40	40	171 mm	3,3	65 m³/h	GAD	45731
	G 10	50	171 mm	0,8	16 m³/h	GAD	45740
	G 16	50	171 mm	1,3	25 m³/h	GAD	45750
	G 25	50	171 mm	2,0	40 m³/h	GAD	45760
	G 40	50	171 mm	3,3	65 m³/h	GAD	45770
	Prüfzeugnis gem. EN 10204 über Festigkeit, Druck u. Funktion					GZU	45490
	Tauchhülse für Dreh- und Turbinengaszähler (montiert)					GZU	45497
	Hydrauliköl Nachfüllflasche 0,5 l für 3 bis 5 Befüllungen					GZU	45498
Drehkolbenzähler immer zzgl. Anfahrsieb und Prüfzeugnis gemäß EN 10204							

Drehkolbengaszähler Alu Serie DKA

von G 16 bis G 400 m³/h, DN 50 bis DN 100

- Zählwerk frei drehbar, Magnetkupplung
- Einbaulage und Strömungsrichtung frei wählbar
- Bei BL 171 mm muss nur der Frontdeckel muss mit Öl befüllt werden – bei BL 241 mm beide Deckel (Vorder- und Rückseite)
- Durchflussrate 1,3 m3/h bis 650 m3/h

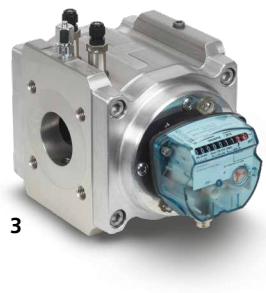

3

4

5

DB0303_V002_201904_Drehkolbengaszähler - Technische Änderungen vorbehalten - Abbildungen ähnlich - © 2019 by WDV-Molline GmbH

WDV-Molliné GmbH · Kupferstraße 40-46 · 70565 Stuttgart · Tel. 0711/35 16 95-20 · Fax 35 16 95-29 · info@molline.de · www.molline.de

Drehkolbengaszähler Alu Serie DKA

von G 16 bis G 400 m³/h, DN 50 bis DN 100

	Nenngröße	DN	Baulänge	Q_{min}	Q_{max}	Typ	Art.-Nr.
Drehkolbengaszähler DKA Aluminium – Betriebsvolumenzähler – Flanschanschluss PN 16, konformitätsbewertet („geeicht"), inkl. Konformitätsentgelt („Eichgebühr") – inkl. 1 Fläschchen Hydrauliköl							
3	G 16	50	171 mm	1,3	25 m³/h	GAD	45742
	G 25	50	171 mm	2,0	40 m³/h	GAD	45752
	G 40	50	171 mm	3,3	65 m³/h	GAD	45762
	G 65	50	171 mm	5,0	100 m³/h	GAD	45782
	G 100	50	171 mm	8,0	160 m³/h	GAD	45792
4	G 65	80	171 mm	5,0	100 m³/h	GAD	45802
	G 100	80	171 mm	8,0	160 m³/h	GAD	45812
	G 160	80	171 mm	12,5	250 m³/h	GAD	45822
5	G 160	80	241 mm	12,5	250 m³/h	GAD	45821
	G 250	80	241 mm	20,0	400 m³/h	GAD	45830
5	G 160	100	241 mm	12,5	250 m³/h	GAD	45840
	G 250	100	241 mm	20,0	400 m³/h	GAD	45850
	G 400	100	241 mm	32,5	650 m³/h	GAD	45860
	Prüfzeugnis gem. EN 10204 über Festigkeit, Druck u. Funktion					GZU	45490
	Tauchhülse für Dreh- und Turbinengaszähler (montiert)					GZU	45497
	Hydrauliköl Nachfüllflasche 0,5 l für 3 bis 5 Befüllungen					GZU	45498
Drehkolbenzähler immer zzgl. Anfahrsieb und Prüfzeugnis gemäß EN 10204							

Drehkolbengaszähler Serie DKG

von G 16 bis G 650 m³/h, DN 50 bis DN 150

- Ausführung Sphäroguss (GGG 40.3)
  Hochtemperaturbeständig (HTB) bis PN 5 bar
- Zählwerk frei drehbar, Magnetkupplung
- Einbaulage und Strömungsrichtung frei wählbar
- Durchflussrate 1,3 m3/h bis 1.000 m3/h
- Optional mit Tauchhülsen

6

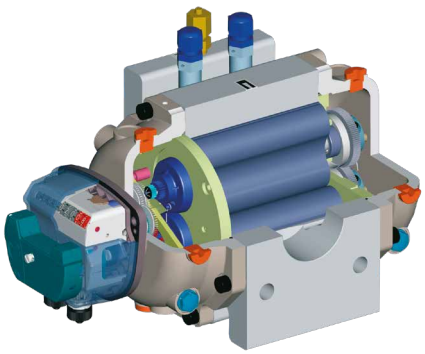

	Nenngröße	DN	Baulänge	Q_{min}	Q_{max}	Gruppe	Art.-Nr.
Drehkolbengaszähler DKG Sphäroguss (GGG 40.3) – Betriebsvolumenzähler – HTB bis PN 5 bar, Druckstufe PN 16 bar, konformitätsbewertet („geeicht"), inkl. Konformitätsentgelt („Eichgebühr") – inkl. 1 Fläschchen Hydrauliköl							
6	G 16	50	150 mm	1,3	25 m³/h	GAD	45500
	G 16	50	171 mm	1,3	25 m³/h	GAD	45501
	G 25	50	150 mm	2,0	40 m³/h	GAD	45510
	G 25	50	171 mm	2,0	40 m³/h	GAD	45511
	G 40	50	150 mm	3,3	65 m³/h	GAD	45520
	G 40	50	171 mm	3,3	65 m³/h	GAD	45521
	G 65	50	150 mm	5,0	100 m³/h	GAD	45530
	G 65	50	171 mm	5,0	100 m³/h	GAD	45531
	G 100	50	150 mm	8,0	160 m³/h	GAD	45540
Fortsetzung nächste Seite							

Drehkolbengaszähler Serie DKG

von G 16 bis G 650 m³/h, DN 50 bis DN 150

	Nenngröße	DN	Baulänge	Q_{min}	Q_{max}	Gruppe	Art.-Nr.
Forsetzung Drehkolbengaszähler DKG							
	G 65	80	240 mm	5,0	100 m³/h	GAD	45550
	G 65	80	230 mm	5,0	100 m³/h	GAD	45551
	G 65	80	171 mm	5,0	100 m³/h	GAD	45552
	G 100	80	240 mm	8,0	160 m³/h	GAD	45560
	G 100	80	230 mm	8,0	160 m³/h	GAD	45561
	G 100	80	171 mm	8,0	160 m³/h	GAD	45562
	G 160	80	241 mm	12,5	250 m³/h	GAD	45570
	G 160	80	230 mm	12,5	250 m³/h	GAD	45571
7	G 100	100	241 mm	8,0	160 m³/h	GAD	45581
	G 160	100	241 mm	12,5	250 m³/h	GAD	45591
	G 160	100	230 mm	12,5	250 m³/h	GAD	45592
	G 250	100	241 mm	20,0	400 m³/h	GAD	45601
	G 400	100	241 mm	32,5	650 m³/h	GAD	45611
	G 250	150	450 mm	20,0	400 m³/h	GAD	45620
	G 400	150	450 mm	32,5	650 m³/h	GAD	45630
	G 650	150	450 mm	50,0	1.000 m³/h	GAD	45640
	Prüfzeugnis gem. EN 10204 über Festigkeit, Druck u. Funktion					GZU	45490
	Tauchhülse für Dreh- und Turbinengaszähler (montiert)					GZU	45497
	Hydrauliköl Nachfüllflasche 0,5 l für 3 bis 5 Befüllungen					GZU	45498
Drehkolbenzähler immer zzgl. Anfahrsieb und Prüfzeugnis gemäß EN 10204							

7

Drehkolbengaszähler Zubehör

Anfahrsiebe, Kommunikationsmodule

Zubehör für Drehkolbengaszähler				
	DN		Typ	Art.-Nr.
Anfahrsieb	40		GZU	45491
Anfahrsieb	50		GZU	45492
Anfahrsieb	80		GZU	45493
Anfahrsieb	100		GZU	45494
Anfahrsieb	150		GZU	45495

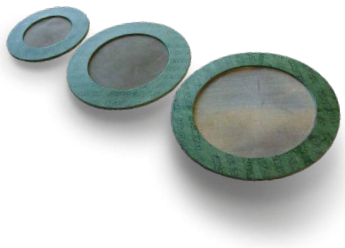

Module für Drehkolbengaszähler (DKG, DKS, DKK, DKA), Turbinenradzähler (TRZ) und Mengengaszähler (MZ)	Gruppe	Art.-Nr.
Encoder Modul Encoder Modul, nachrüstbar, für Anschluss an Mengenumwerter (siehe Seite 145), zum Übertragen von Echtzählerständen	GZU	45094
Impulsmodul ATEX Impulsausgang ATEX (Open-Collector) 4-Leiter, nachrüstbar, Anti-Manipulationskontakt AT und LF1 mit ATEX Zulassung Ex II 1G ia IIC T3, Batterie (12 Jahre)	GZU	45095
M-Bus Kommunikationsmodul gemäß EN 13757, nachrüstbar Für Energiemanagement, Smart Metering Anwendungen und Integration in Gebäudeautomation. Batterielebensdauer bei Auslesung alle 2 s > 12 Jahre	GZU	45096

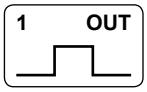

M-Bus

DB0303_V002_201904_Drehkolbengaszähler - Technische Änderungen vorbehalten - Abbildungen ähnlich - © 2019 by WDV-Molliné GmbH

WDV-Molliné GmbH · Kupferstraße 40-46 · 70565 Stuttgart · Tel. 0711/35 16 95-20 · Fax 35 16 95-29 · info@molline.de · www.molline.de

Drehkolbengaszähler

Technische Daten

Technische Daten		
Anwendung		Erdgas, sowie trockene, gereinigte und nicht aggressive Gase (auf Anfrage)
Zulassung		MID (DE-07-MI002-PTB0016 und DE-07-MI002-PTB0018), „geeicht" für gesetzlichen Abrechnungsverkehr, gemäß der Richtlinie 2004/22/EC
		DVGW (CE-0085BM 0420)
		LCIE 06 ATEX 6031 X , gemäß der Richtlinie 2014/34/EU
Nennweiten	DN	40 bis 150
Flansche		gemäß ISO 7005, entspricht DIN EN 1092-1
Einsetzbar für alle Druckbereiche	Niederdruck	bis 100 mbar
	Mitteldruck	0,1 bis 1,0 bar
	Hochdruck	ab 1 bar
Betriebsdruck	PN	Standard 16 bar, max. 100 bar (auf Anfrage)
Betriebstemperatur	°C	-25 bis +55
Lagertemperatur	°C	-40 bis +70
Einbaulage		horizontal oder vertikal
Einlaufstrecke		nicht erforderlich
Auslaufstrecke		nicht erforderlich
Gehäusewerkstoff		Sphäroguß oder Aluminium, gemäß der Richtlinie Druckgeräte PED 2014/68/EU
Hydrauliköl		Sorgt für ausreichende Schmierung der mechanischen Teile des Messwerks. Bei guter Gasqualität muss das Öl halbjährlich kontrolliert und nachgefüllt werden. Bitte Montageanleitung beachten.
Zählwerk		9-stellige Anzeige zur Darstellung großer Volumen, frei drehbar, Schutzklasse IP 67, nachrüstbbar mit Impuls-, Encoder- oder M-Bus Modul.

Berechnung Druckverlust

$$\Delta p = \Delta p_r \times \frac{\rho n}{0.83} \times (Pb+1) \times \left[\frac{q}{Qmax}\right]^2 \times \left[\frac{273}{(273+Tb)}\right]$$

Δp: Druckverlust unter berechneten Bedingungen
Δpr: Druckverlust unter Normbedingungen (siehe Tabellen auf den nachfolgenden Seiten)
pn: Gasdichte (kg/m³) bei 0° C und 1013 mbar (Standard: L-Gas: 0,83 kg/m³, H-Gas: 0,7 kg/m³)
Pb: Betriebsdruck (bar)
q: Durchflussrate (m³/h)
Q_{max}: Maximaler Durchfluss (m³/h)
Tb: Gastemperatur (°C).

Hinweise Normkubikmeter (Nm³)

Drehkolbengaszähler sind Betriebsvolumenzähler. Durch identische Berechnungsgrundlage der Messergebnisse in Normkubikmeter (Nm³) werden Gasverbräuche vergleichbar und für die Kostenabrechnung verwendbar, dazu ist ein Gasmengenumwerter erforderlich, siehe Gasmess 300. Für die Berechnung der Normkubikmeter erfasst das Gerät zusätzlich Gasdruck und Gastemperatur und berechnet die Normkubikmeter. Der Gaszähler muss dafür mit 2 Tauchhülsen ausgestattet werden. Gerne unterbreiten wir ein Angebot für einen komplett einbaufertigen Gaszähler.

Bitte beachten: Wird der Zähler mit Mengenumwerter für Abrechnungszwecke oder Steuerrückerstattungen eingesetzt, so muss die Endabnahme von Gaszähler und Gasmengenumwerter von einem staatlich zugelassenen Eichbeamten durchgeführt werden. Diese Leistung stimmen Sie bitte mit Ihrer zuständigen Eichbehörde bzw. Zollamt ab, es fallen zusätzliche Kosten an.

Typische Fehlerkurve

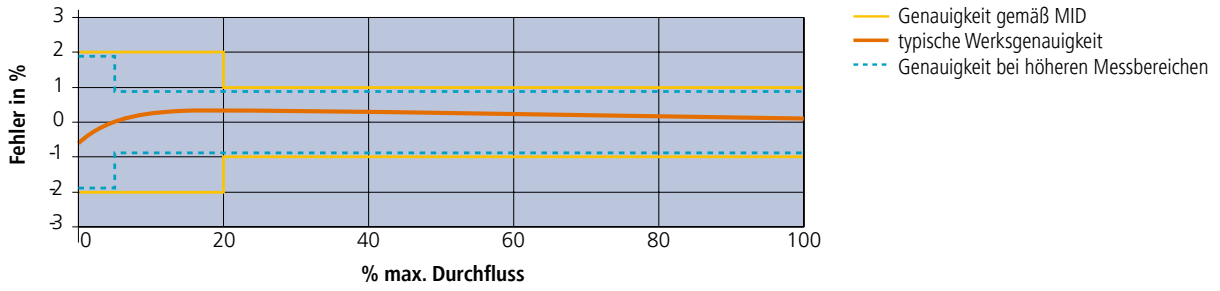

WDV® MOLLINÉ
Messtechnik der Zukunft

Kompakt-Drehkolbengaszähler Alu Serie DKS

Technische Daten und Abmessungen

Gewinde IG 1½"		Art.-Nr.	45700	45710	45720	45730
Nenngröße	G	m^3/h	G 10	G 16	G 25	G 40
Nennweite	DN	mm	40	40	40	40
Baulänge	L	mm	121	121	121	121
Messbereich	Q_{start}	l/h	25	25	25	25
	Q_{min}	m^3/h	0,8	1,3	2,0	3,3
	Q_{max}	m^3/h	16	25	40	65
Druckverlust*	Δpr	mbar	0,3	0,8	1,8	4,8
Impulswertigkeit Impulsmodul	Nr. 45095	m^3/Impuls	0,01	0,01	0,01	0,01
Maße	A	mm	126	126	126	126
	B	mm	46	46	46	46
	C	mm	172	172	172	172
	D	mm	126	126	126	126
Nenndruck	PN	bar	16	16	16	16
Gewicht		kg	4	4	4	4

Flansch PN 16		Art.-Nr.	45701	45711	45721	45731	45740	45750	45760	45770
Nenngröße	G	m^3/h	G 10	G 16	G 25	G 40	G 10	G 16	G 25	G 40
Nennweite	DN	mm	40	40	40	40	50	50	50	50
Baulänge	L	mm	171	171	171	171	171	171	171	171
Messbereich	Q_{start}	l/h	25	25	25	25	25	25	25	25
	Q_{min}	m^3/h	0,8	1,3	2,0	3,3	0,8	1,3	2,0	3,3
	Q_{max}	m^3/h	16	25	40	65	16	25	40	65
Druckverlust*	Δpr	mbar	0,3	0,7	1,8	4,5	0,3	0,6	1,6	4,2
Impulswertigkeit Impulsmodul	Nr. 45095	m^3/Impuls	0,01	0,01	0,01	0,01	0,01	0,01	0,01	0,01
Maße	A	mm	126	126	126	126	126	126	126	126
	B	mm	60	60	60	60	60	60	60	60
	C	mm	186	186	186	186	186	186	186	186
	D	mm	126	126	126	126	126	126	126	126
Nenndruck	PN	bar	16	16	16	16	16	16	16	16
Gewicht		kg	6	6	6	6	6	6	6	6

- ***) Druckverlust bei Q_{max} unter Normbedingungen: Gasdichte p=0,83 kg/m^3, Gastemperatur T=0 °C**
- **Es ist keine Ein- oder Auslaufstrecke erforderlich**

Abmessungen DKS

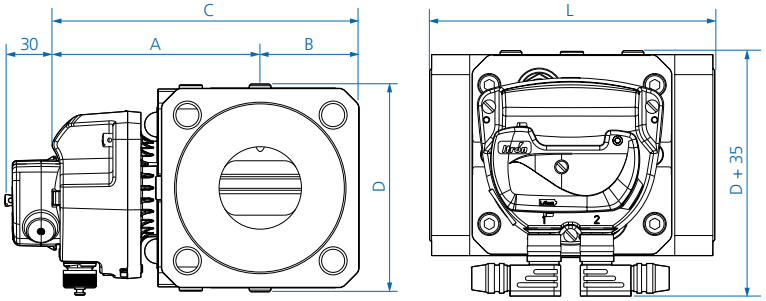

Flanschenmaße (PN 16) DKS, DKA und DKG		DN	40	50	80	100	150
Flanschdurchmesser	ØD	mm	150	165	200	220	285
Lochkreisdurchmesser	ØK	mm	110	125	160	180	240
Schraubengewinde	ØL	mm	M16	M16	M16	M16	M20
Anzahl Schraubenlöcher	n	mm	4	4	8	8	8
Nenndruck	PN	bar	16	16	16	16	16

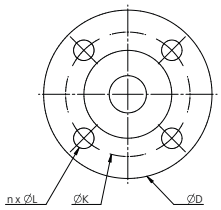

DB0303_V002_201904_Drehkolbengaszähler - Technische Änderungen vorbehalten - Abbildungen ähnlich - © 2019 by WDV-Molline GmbH

WDV-Molliné GmbH · Kupferstraße 40-46 · 70565 Stuttgart · Tel. 0711/35 16 95-20 · Fax 35 16 95-29 · info@molline.de · www.molline.de

Drehkolbengaszähler Alu Serie DKA

Technische Daten und Abmessungen

Flansch PN 16		Art.-Nr.	45742	47752	45762	45782	45792	45802	45812
Nenngröße	G	m^3/h	G 16	G 25	G 40	G 65	G 100	G 65	G 100
Nennweite	DN	mm	50	50	50	50	50	80	80
Baulänge	L	mm	171	171	171	171	171	171	171
Messbereich	Q_{start}	l/h	50	50	50	50	70	70	70
	Q_{min}	m^3/h	1	2	3	5	8	5	8
	Q_{max}	m^3/h	25	40	65	100	160	100	160
Druckverlust*	Δpr	mbar	0,13	0,33	0,88	2,08	3,25	0,69	1,73
Impulswertigkeit Impulsmodul	Nr. 45095	m^3/Impuls	0,1	0,1	0,1	0,1	0,1	0,1	0,1
Maße	A	mm	172	172	172	172	210	210	210
	B	mm	87	87	87	87	125	125	125
	C	mm	259	259	259	259	335	335	335
	D	mm	182	182	182	182	182	182	182
Nenndruck	PN	bar	16	16	16	16	16	16	16
Gewicht		kg	9	9	9	9	13	13	13

Flansch PN 16		Art.-Nr.	45822	45821	45830	45840	45850	45860
Nenngröße	G	m^3/h	G 160	G 160	G 250	G 160	G 250	G 400
Nennweite	DN	mm	80	80	80	100	100	100
Baulänge	L	mm	171	241	241	241	241	241
Messbereich	Q_{start}	l/h	80	150	175	175	175	200
	Q_{min}	m^3/h	13	13	20	15	20	33
	Q_{max}	m^3/h	250	250	400	300	400	650
Druckverlust*	Δpr	mbar	3,15	2,73	4,4	2,1	3,2	4,9
Impulswertigkeit Impulsmodul	Nr. 45095	m^3/Impuls	0,1	0,1	1	1	1	1
Maße	A	mm	234	230	265	265	265	333
	B	mm	149	179	213	213	213	282
	C	mm	383	409	478	478	478	615
	D	mm	182	235	235	235	235	235
Nenndruck	PN	bar	16	16	16	16	16	16
Gewicht		kg	15	29	34	34	34	43

- ***) Druckverlust bei Q_{max} unter Normbedingungen: Gasdichte p=0,83 kg/m^3, Gastemperatur T=0 °C**
- **Es ist keine Ein- oder Auslaufstrecke erforderlich**

Abmessungen DKA und DKG

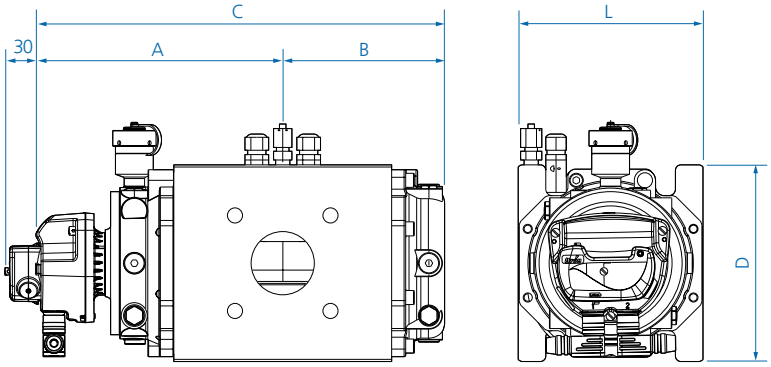

Drehkolbengaszähler Serie DKG

Technische Daten und Abmessungen

Flansch PN 16		Art.-Nr.	45500	45501	45510	45511	45520	45521	45530	45531	45540
Nenngröße	G	m^3/h	G 16	G 16	G 25	G 25	G 40	G 40	G 65	G 65	G 100
Nennweite	DN	mm	50	50	50	50	50	50	50	50	50
Baulänge	L	mm	150	171	150	171	150	171	150	171	150
Messbereich	Q_{start}	l/h	70	50	70	50	70	50	70	50	70
	Q_{min}	m^3/h	1,3	1,3	2,0	2,0	3,3	3,3	5,0	5,0	8,0
	Q_{max}	m^3/h	25	25	40	40	65	65	100	100	160
Druckverlust*	Δpr	mbar	0,1	0,13	0,21	0,33	0,55	0,88	1,3	2,08	3,25
Impulswertigkeit Impulsmodul	Nr. 45095	m^3/Impuls	0,1	0,1	0,1	0,1	0,1	0,1	0,1	0,1	0,1
Maße	A	mm	228	190	228	190	228	190	228	190	228
	B	mm	150	112	150	112	150	112	150	112	150
	C	mm	378	302	378	302	378	302	378	302	378
	D	mm	174	174	174	174	174	174	174	174	194
Nenndruck	PN	bar	16	16	16	16	16	16	16	16	16
Gewicht		kg	25	19	25	19	25	19	25	19	25

Flansch PN 16		Art.-Nr.	45550	45551	45552	45560	45561	45562	45570	45571
Nenngröße	G	m^3/h	G 65	G 65	G 65	G 100	G 100	G 100	G 160	G 160
Nennweite	DN	mm	80	80	80	80	80	80	80	80
Baulänge	L	mm	240	230	171	240	230	171	241	230
Messbereich	Q_{start}	l/h	70	80	70	70	80	70	150	80
	Q_{min}	m^3/h	5,0	5,0	5,0	8,0	8,0	8,0	12,5	12,5
	Q_{max}	m^3/h	100	100	100	160	160	160	250	250
Druckverlust*	Δpr	mbar	0,69	0,52	0,69	1,73	1,32	1,73	2,73	3,15
Impulswertigkeit Impulsmodul	Nr. 45095	m^3/Impuls	0,1	0,1	0,1	0,1	0,1	0,1	0,1	0,1
Maße	A	mm	228	252	228	228	252	228	230	252
	B	mm	150	174	150	150	174	150	179	174
	C	mm	378	426	378	378	426	378	409	426
	D	mm	194	225	194	194	225	194	235	225
Nenndruck	PN	bar	16	16	16	16	16	16	16	16
Gewicht		kg	27	30	25	27	30	25	41	30

Flansch PN 16		Art.-Nr.	45581	45991	45592	45601	45611	45620	45630	45640
Nenngröße	G	m^3/h	G 100	G 160	G 160	G 250	G 400	G 250	G 400	G 650
Nennweite	DN	mm	100	100	100	100	100	150	150	150
Baulänge	L	mm	241	241	230	241	241	450	450	450
Messbereich	Q_{start}	l/h	80	80	80	200	200	400	400	400
	Q_{min}	m^3/h	8,0	12,5	12,5	20,0	32,5	20,0	32,5	50,0
	Q_{max}	m^3/h	160	250	250	400	650	400	650	1000
Druckverlust*	Δpr	mbar	0,9	2,2	2,2	2,63	4,9	0,77	2,03	4,8
Impulswertigkeit Impulsmodul	Nr. 45095	m^3/Impuls	0,1	0,1	0,1	1	1	1	1	1
Maße	A	mm	252	252	252	333	333	343	343	343
	B	mm	174	174	174	282	282	267	267	267
	C	mm	426	426	426	615	615	610	610	610
	D	mm	225	225	225	235	235	365	365	365
Nenndruck	PN	bar	16	16	16	16	16	16	16	16
Gewicht		kg	30	30	30	56	56	120	120	120

- ***) Druckverlust bei Q_{max} unter Normbedingungen: Gasdichte p=0,83 kg/m^3, Gastemperatur T=0 °C**
- **Es ist keine Ein- oder Auslaufstrecke erforderlich**

DB0303_V002_201904_Drehkolbengaszähler - Technische Änderungen vorbehalten - Abbildungen ähnlich - © 2019 by WDV-Molline GmbH

WDV-Molliné GmbH · Kupferstraße 40-46 · 70565 Stuttgart · Tel. 0711/35 16 95-20 · Fax 35 16 95-29 · info@molline.de · www.molline.de